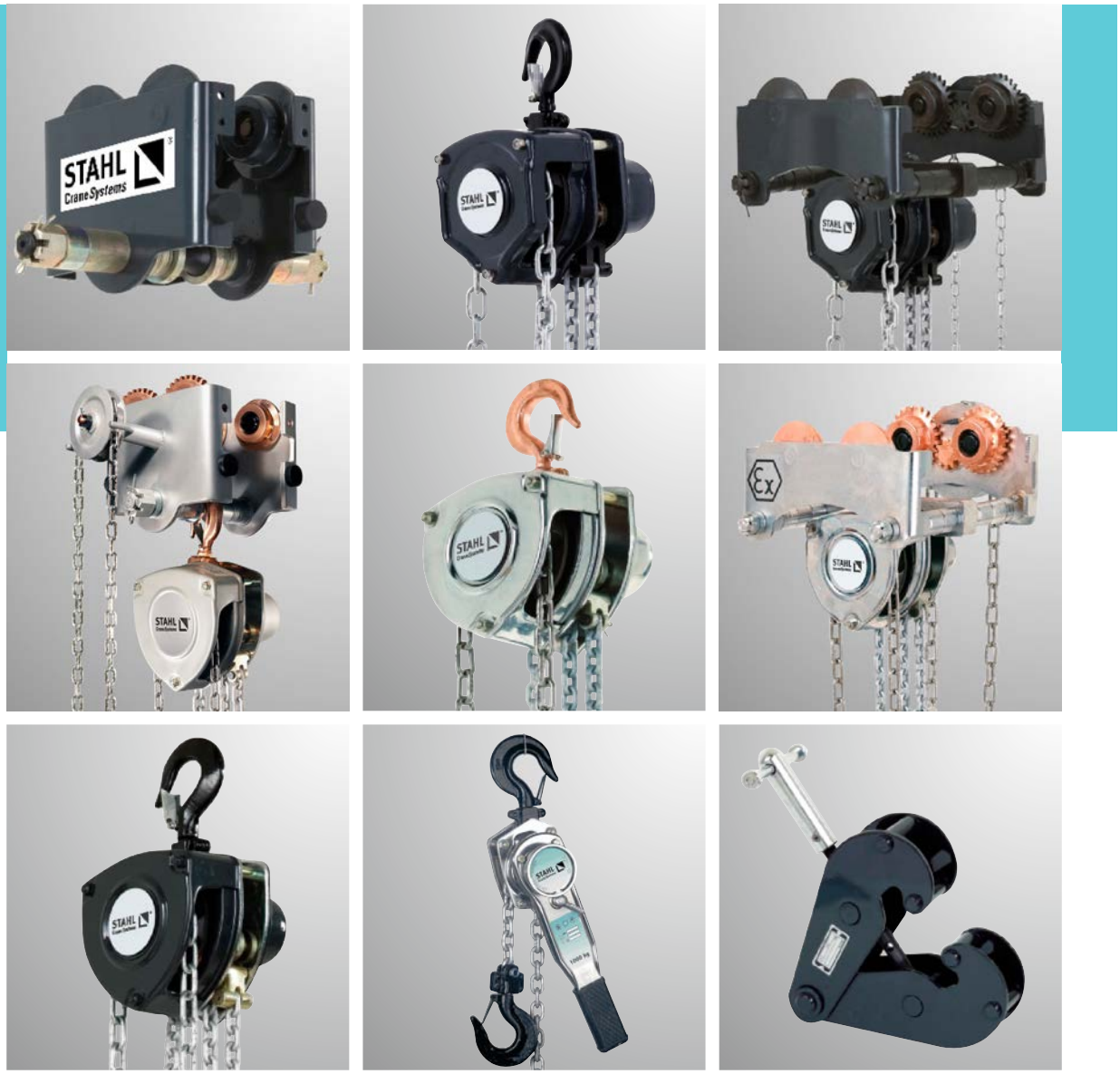

Handhebezeuge Produktinformation ↘ **DE**

Manual hoists Product information ↘ **EN**

Palans manuels ↘ **FR**
Informations sur le produit

Partner of Experts

STAHL CraneSystems ®

07.2016

Gültigkeit

Die vorliegende Auflage der Produktinformation für Handhebezeuge ist ab 07.2016 gültig und ersetzt damit alle vorigen Produktinformationen.

STAHL CraneSystems steht für Weiterentwicklung, Verbesserung und Innovation. Aus diesem Grund müssen wir uns Änderungen der technischen Daten, Maße, Gewichte, Konstruktionszeichnungen sowie der Liefertermine vorbehalten.
Die Abbildungen dienen der anschaulichen Information, sind jedoch nicht verbindlich.
Irrtümer und Druckfehler sind vorbehalten.

12 Monate Gewährleistung.

Validity

This edition of the Product Information brochure for manual hoists is valid from 07.2016and supersedes all previous product information brochures.

STAHL CraneSystems stands for further development, improvement and innovation.
We must therefore reserve the right to modify technical data, dimensions, weights, design drawings and delivery dates.
The drawings serve to illustrate the products but are not binding.
Errors and printing errors are excepted.

12 months warranty.

Validité

Cette édition des Informations sur le produit pour les palans manuels est valable à partir de 07.2016 et remplace ainsi toutes Informations sur le produit précédentes.

STAHL CraneSystems signifie l'évolution, le perfectionnement et l'innovation. Par conséquence nous devons nous réserver le droit de modifier les caractéristiques techniques, dimensions, poids, les plans de construction ainsi que les délais de livraison.
Les illustrations servent à la clarté de l'information, mais ne revêtent pas de caractère obligatoire.
Sous réserve d'erreurs et de fautes d'impression.

Garantie de 12 mois.

	Symbole	Symbols	Symboles
	Maximale Tragfähigkeit [kg]	Maximum working load [kg]	Charge maximale d'utilisation [kg]
	Gewicht [kg]	Weight [kg]	Poids [kg]
	Abmessungen siehe Seite ..	Dimensions see page ..	Dimensions voir page ..
↑	Siehe Seite ..	See page ..	Voir page ..

	Inhaltsverzeichnis	Table of contents	Table des matières
	Gültigkeit ... 2	Validity ... 2	Validité ... 2
	Symbole ... 2	Symbols ... 2	Symboles ... 2
	Standardausführungen ... 4	**Standard versions ... 4**	**Modèles standards ... 4**
1	**Handkettenzüge ... 4**	**Hand chain blocks ... 4**	**Palans manuels à chaîne ... 4**
1.1	Handkettenzug SHK ... 4	SHK hand chain block ... 4	Palan manuel à chaîne SHK ... 4
1.2	Handkettenzug SHK+ ... 5	SHK+ hand chain block ... 5	Palan manuel à chaîne SHK+ ... 5
1.3	Auswahltabelle ... 6	Selection table ... 6	Tableau de sélection ... 6
1.4	Verwendete Lastketten ... 6	Employed load chains ... 6	Chaînes de levage employées ... 6
1.5	Abmessungen ... 7	Dimensions ... 7	Dimensions ... 7
	250 - 3000 kg ... 7	250 - 3000 kg ... 7	250 - 3000 kg ... 7
	5000 kg ... 7	5000 kg ... 7	5000 kg ... 7
	7500 kg ... 8	7500 kg ... 8	7500 kg ... 8
	10000 - 12500 kg ... 8	10000 - 12500 kg ... 8	10000 - 12500 kg ... 8
	16000 - 20000 kg ... 9	16000 - 20000 kg ... 9	16000 - 20000 kg ... 9
2	**Handfahrwerke normale Bauhöhe ... 10**	**Manual trolleys, standard headroom ... 10**	**Chariots manuels hauteur perdue normale ... 10**
2.1	Handfahrwerk SRF / SHP ... 10	SRF / SHP manual trolley ... 10	Chariot manuel SRF / SHP ... 10
2.2	Auswahltabelle ... 11	Selection table ... 11	Tableau de sélection ... 11
2.3	Abmessungen ... 12	Dimensions ... 12	Dimensions ... 12
	250 - 2000 kg ... 12	250 - 2000 kg ... 12	250 - 2000 kg ... 12
	3000 - 20000 kg ... 13	3000 - 20000 kg ... 13	3000 - 20000 kg ... 13
3	**Handfahrwerke kurze Bauhöhe ... 14**	**Manual trolleys, short headroom 14**	**Chariots manuels hauteur perdue réduite ... 14**
3.1	Handfahrwerk SIHK ... 14	SIHK manual trolley ... 14	Chariot manuel SIHK ... 14
3.2	Auswahltabelle ... 15	Selection table ... 15	Tableau de sélection ... 15
3.3	Abmessungen ... 16	Dimensions ... 16	Dimensions ... 16
	500 - 3000 kg ... 16	500 - 3000 kg ... 16	500 - 3000 kg ... 16
	5000 kg ... 17	5000 kg ... 17	5000 kg ... 17
	7500 - 12500 kg ... 17	7500 - 12500 kg ... 17	7500 - 12500 kg ... 17
	16000 - 20000 kg ... 18	16000 - 20000 kg ... 18	16000 - 20000 kg ... 18
4	**Hebelzug SLP ... 19**	**SLP lever puller ... 19**	**Palan à levier SLP ... 19**
5	**Trägerklemme SK ... 20**	**SK beam clamp ... 20**	**Pince à profilés SK ... 20**
6	**Explosionsgeschützte Ausführungen ... 21**	**Explosion-protected versions ... 21**	**Excécutions antidéflagrantes ... 21**
6.1	Handkettenzug SHKex ... 21	SHKex hand chain block ... 21	Palan manuel à chaîne SHKex ... 21
6.2	Handfahrwerk SRFex / SHPex ... 22	SRFex / SHPex manual trolley ... 22	SIHKex manual trolley ... 22
6.3	Handfahrwerk SIHKex ... 22	Chariot manuel SRFex / SHPex ... 22	Chariot manuel SIHKex ... 22

Technische Änderungen, Irrtümer und Druckfehler vorbehalten.

Subject to technical modifications, errors and printing errors excepted.

Sous réserve de modifications techniques, d'erreurs et de fautes d'impression.

1 Handkettenzüge

1.1 Handkettenzug SHK

SHK

Ausstattung

- Bearbeitete Kettennuss und Zahnräder garantieren ruhigeren Lauf und höhere Leistung.
- Hochfeste Lastkette aus legiertem Stahl Grad 80, korrosionsgeschützt durch Verzinkung.
- Robuste Konstruktion mit Getriebegehäuse und Handradabdeckung aus Stahl.
- Die Bremse in Weston-Bauart mit Doppelklinke hat zwei Reibscheiben mit 4 Bremsflächen.
- Last- und Handkette sind galvanisch verzinkt und aus europäischer Fertigung.
- Haken nach ISO aus legiertem Stahl, wärmevergütet, mit Hakensicherung und Kontrollpunkten ausgestattet.
- Last- und Aufhängehaken haben die gleichen Abmessungen.
- Die Seriennummer ist auf dem Rahmen.
- Zulässige Umgebungstemperatur -20°C...+50°C.

Anstrich

- Pulverbeschichtung, schwarzgrau RAL 7021.
- Korrosivitätskategorie C3 nach DIN EN ISO 12944-2.

Optionen

(Mehrpreis)

- Last- und Handkette aus Edelstahl .
- Hakengeschirr/Hakenflasche aus Edelstahl.
- Kettenspeicher.

Hand chain blocks

SHK hand chain block

Equipment

- Machined chain sprocket and gears provide smoother, more efficient operation.
- High strength grade 80 alloy steel load chain with galvanised finish for corrosion resistance.
- Rugged construction featuring steel gear case and hand wheel cover.
- Dual pawl Weston-style brake with two brake friction discs provides 4 braking surfaces.
- Load and hand chain galvanised, European manufacturing.
- ISO hooks in alloy steel, heat treated and equipped with hook latches and inspection points.
- Load and suspension hook have the same dimensions.
- Serial number on the frame.
- Permissible ambient temperature -20°C...+50°C.

Coating system

- Dark grey RAL 7021 powder coating.
- Corrosivity category C3 in acc. to DIN EN ISO 12944-2.

Options

(Surcharge)

- Stainless steel load and hand chain.
- Stainless steel hook block.
- Chain collector.

Palans manuels à chaîne

Palan manuel à chaîne SHK

Équipement

- La noix de levage et les engrenages sont usinés afin de permettre un fonctionnement plus efficace et plus doux.
- Chaîne de levage de haute résistance en acier allié grade 80 avec finition galvanisée pour la résistance à la corrosion.
- Le capotage en acier assure une solide protection des organes mécaniques (noix de levage, engrenages…).
- Le frein de type Weston présente deux disques qui offrent quatre surfaces de freinage.
- Chaîne de levage et de manutention galvanisée de fabrication européenne.
- Crochets supérieurs et inférieurs en acier allié traités avec linguets de sécurité.
- Le crochet de charge et de suspension ont les mêmes dimensions.
- Numéro de série sur le châssis.
- Température ambiante admissible -20°C...+50°C.

Couche de revêtement

- Peinture poudre gris foncé RAL 7021.
- Catégorie de corrosivité C3 selon DIN EN ISO 12944-2.

Options

(Supplément de prix)

- Chaîne de levage et de manutention en acier inoxydable.
- Moufle en acier inoxydable.
- Bac à chaîne.

1.2

SHK+

Handkettenzug SHK+

Wie SHK, sowie zusätzlich:

- Rutschkupplung (Überlastsicherung).
- Ein zusätzliches Lager für die Kettennuss.
- Außenabmessungen wie SHK.

Anstrich

- Lackierung schwarzgrau, RAL 7021.
- Korrosivitätskategorie C5-IM nach DIN EN ISO 12944-2 (nicht geeignet für Offshorebereiche).

SHK+ hand chain block

Same points as SHK, plus:

- Slipping clutch (acting as overload device).
- 1 extra bearing to support the load wheel.
- Outline dimensions same as SHK.

Coating system

- Coating dark grey RAL 7021.
- Corrosivity category C5-IM in acc. to DIN EN ISO 12944-2 (not applicable in offshore areas).

Palan manuel à chaîne SHK+

Identique aux spécifications du SHK, plus :

- Limiteur de charge.
- 1 roulement supplémentaire pour soutenir la roue porteuse.
- Dimensions extérieures identique au SHK.

Couche de revêtement

- Peinture gris foncé RAL 7021.
- Catégorie de corrosivité C5-IM selon DIN EN ISO 12944-2 (pas approprié aux zones d'exploitation en mer).

1.3 Auswahltabelle / Selection table / Tableau de sélection

kg verzinkt galvanisiert	kg Edelstahl stainless steel acier inoxydable	Stränge Falls Brins	Kette Chain Chaîne	Kraft zum Heben der Nennlast Effort to raise SWL Effort pour soulever la CMU verzinkt galvanisiert	Kraft zum Heben der Nennlast Effort to raise SWL Effort pour soulever la CMU Edelstahl stainless steel acier inoxydable	kg 3 m Hubhöhe Lifting height Hauteur de levage	kg + 1 m Hubhöhe / lifting height + 1 m de hauteur de levage Lastkette Load chain Chaîne de levage	kg + 1 m Hubhöhe / lifting height + 1 m de hauteur de levage Handkette Hand chain Chaîne de manœuvre	Handkette für 1 m Hubhöhe Hand chain needed to lift 1 m Chaîne de manœuvre pour 1 m de hauteur de levage	
[kg]			[mm]	[N]		[kg]	[kg]	[kg]	[m]	
250	250	1	4 x 12	235	235	6,5	0,4	0,9	17,7	7
500	450	1	5 x 15	240	216	9,3	0,6	0,9	32,5	
1000	700	1	6 x 18	250	175	12,2	0,8	0,9	53,9	
1500	950	1	7 x 21	265	167	16,5	1,1	0,9	78,9	
2000	1250	1	8 x 24	335	210	19,5	1,4	0,9	92,8	
3000	1950	1	10 x 28	372	241	32,0	2,2	0,9	105,6	
5000	3000	2	9 x 27	360	216	41,3	3,6	0,9	395,0	7
7500	4500	3	9 x 27	380	228	62,0	5,4	0,9	590,0	8
10000	6000	4	9 x 27	380	228	78,5	7,2	0,9	790,0	8
12500	-	5	9 x 27	380	-	110,0	9,0	0,9	1180,0	
16000	-	2 x 3	9 x 27	380	-	135,0	10,8	1,8	2 x 590,0	9
20000	-	2 x 4	9 x 27	380	-	192,0	14,4	1,8	2 x 790,0	

1.4 Verwendete Lastketten / Employed load chains / Chaînes de levage employées

Kette Chain Chaîne	kg	Kette Chain Chaîne	Klasse Class	Grad Grade Grade	Bruchdehnung gesamt Total breaking elongation Allongement à la rupture total	Bruchkraft Breaking load Charge de rupture
	[kg]	[mm]			[%]	[kN]
Verzinkt Galvanised Galvanisée	500	4 x 12	T	80HB	10	20,1
	800	5 x 15	T	80HB	10	32,0
	1120	6 x 18	T	80HB	10	45,2
	1500	7 x 21	T	80HB	10	61,6
	2000	8 x 24	T	80HB	10	80,0
	2500	9 x 27	T	80HB	10	106,0
	3200	10 x 28	T	80HB	10	125,0
Edelstahl Stainless steel Acier inoxydable	300	4 x 12	316L	50	10	12,5
	500	5 x 15	316L	50	15	10,6
	750	6 x 18	316L	50	16	28,25
	1000	7 x 21	316L	50	16	38,45
	1250	8 x 24	316L	50	16	50,25
	1500	9 x 27	316L	50	10	63,55
	1950	10 x 28	316L	50	15	78,5

1.5 **Abmessungen** **Dimensions** **Dimensions**

250 - 3000 kg

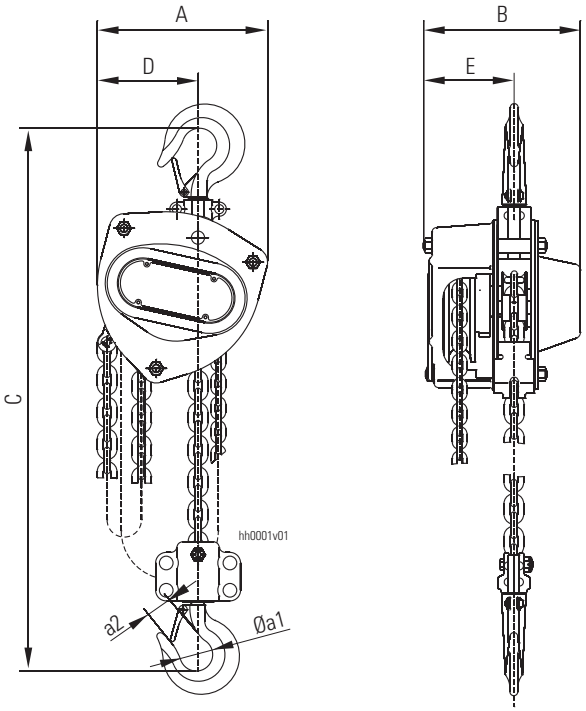

kg	Stränge Falls Brins	Abmessungen Dimensions						
		C	A	B	D	E	Øa1	a2
[kg]		[mm]						
250	1	280	121	115	70	69	31	21
500	1	345	148	132	85	83	35	22
1000	1	376	172	151	95	88	40	26
1500	1	442	196	173	115	93	45	31
2000	1	470	210	175	120	94	49	35
3000	1	548	255	205	160	104	55	39

5000 kg

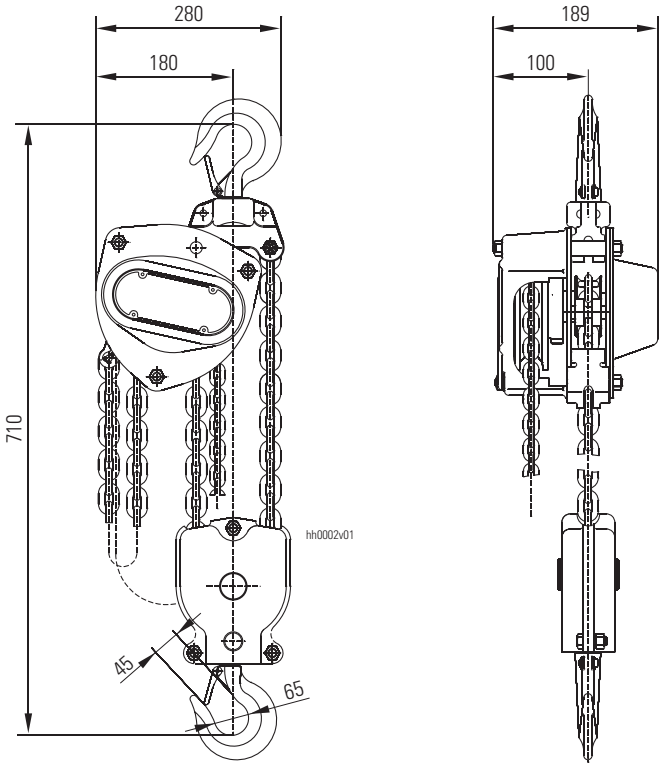

7500 kg

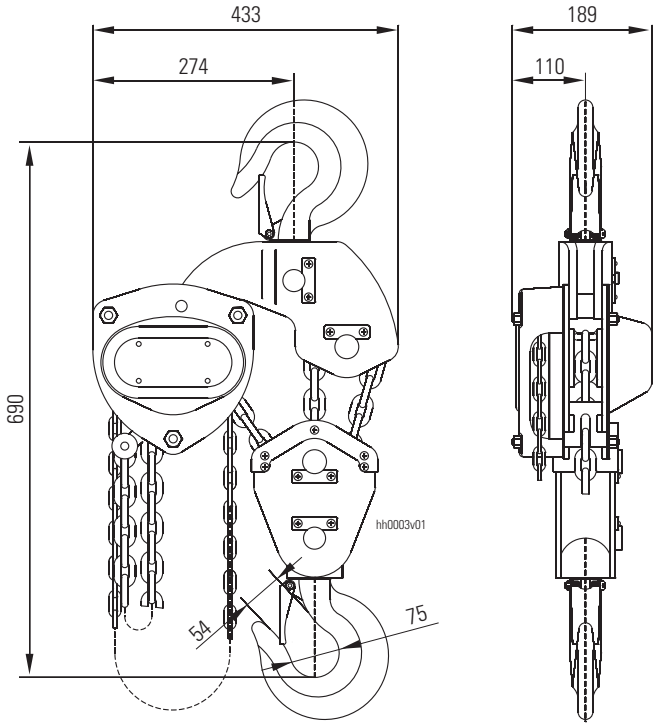

10000 - 12500 kg

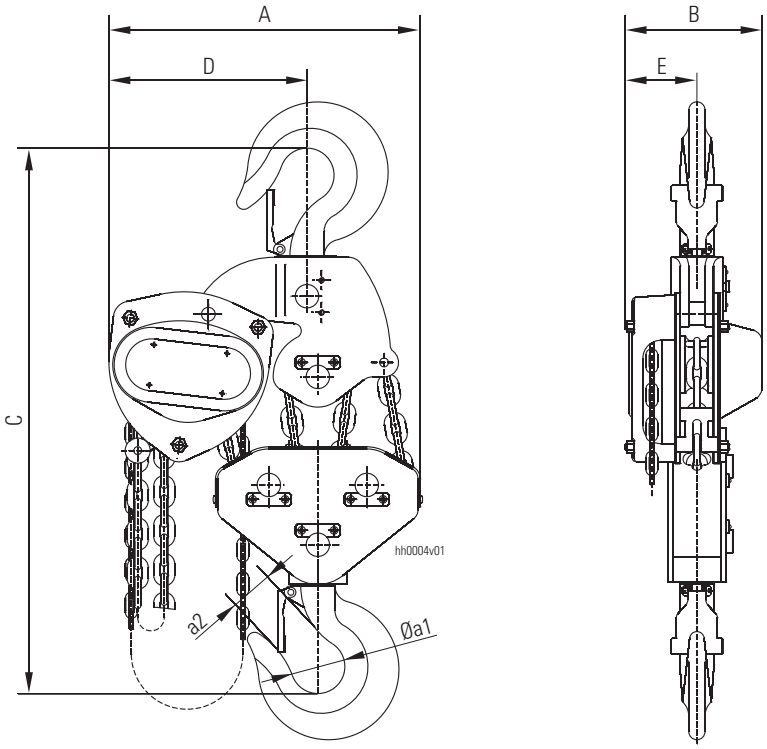

kg	Stränge Falls Brins	Abmessungen Dimensions						
		C	A	B	D	E	Øa1	a2
[kg]		[mm]						
10000	4	765	433	189	275	110	80	54
12500	5	835	430	220	290	130	80	54

16000 - 20000 kg

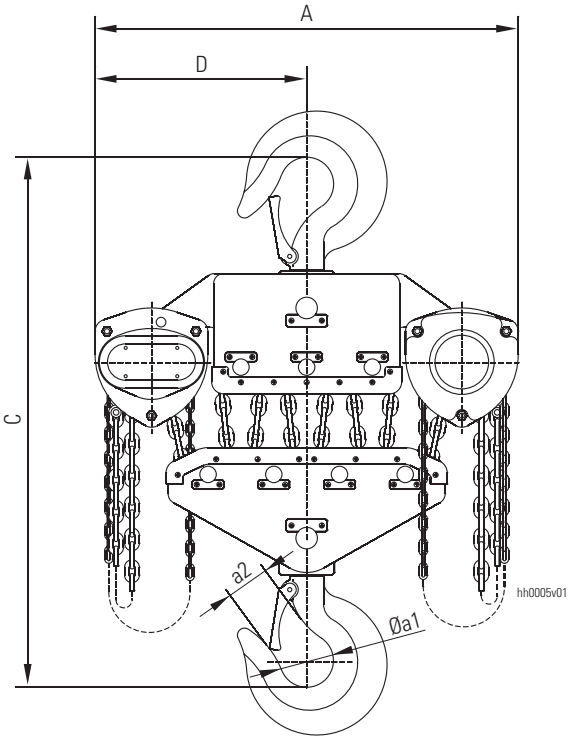

kg	Stränge Falls Brins	Abmessungen Dimensions						
		C	A	B	D	E	Øa1	a2
[kg]		[mm]						
16000	2 x 3	900	718	200	359	110	95	71
20000	2 x 4	950	840	200	420	110	106	75

2

Handfahrwerke normale Bauhöhe

Manual trolleys, standard headroom

Chariots manuels hauteur perdue normale

2.1

Handfahrwerk SRF / SHP

SRF / SHP manual trolley

Chariot manuel SRF / SHP

SRF / SHP

Ausstattung
- Für Hand- und Elektrohebezeuge mit Hakenaufhängung ausgelegt.
- Einfache Einstellung auf einen großen Bereich von Flanschbreiten bis 310 mm (250 kg max. 202 mm).
- Rollfahrwerk SRF oder Haspelfahrwerk SHP.
- Bis 2000 kg Tragfähigkeit Lieferung montagefertig in einem flachen Karton.
- Fahrwerksschilder aus hochfestem Stahl.
- Bearbeitete Laufrollen aus Stahl mit Spurkranz erhöhen die Laufruhe.
- Ballige Laufrollen mit allen Profilen vom I- und H-Typ kompatibel.
- Die Laufrollenwälzlager sind beidseitig abgedichted und wartungsfrei.
- Galvanisch verzinkte Handkette.
- Inklusive Absturzsicherungen und Gummipuffern.
- Seriennummer auf dem Rahmen.
- Zulässige Umgebungstemperatur -20°C...+50°C.

Equipment
- Designed for both manual and electric top hook hoists.
- Easily adjustable for a wide range of flange widths up to 310 mm (250 kg max. 202 mm).
- SRF push trolley or SHP geared trolley.
- Delivered ready for assembly in flat carton box up to 2000 kg capacity.
- Trolley plates in high resistance steel.
- Single flanged machined steel wheels add to the smooth motion.
- Crown-tread wheels compatible with all types of I and H shaped profiles.
- Wheel ball bearings are sealed and maintenance-free.
- Hand chain galvanised.
- Safety drop lugs and rubber buffers included.
- Serial number on the frame.
- Permissible ambient temperature -20°C...+50°C.

Équipement
- Conçu pour les palans à crochet de suspension manuels et électriques.
- Facilité de réglage pour différentes largeurs de flasques jusqu'à 310 mm (250 kg max. 202 mm).
- Chariot à poussée SRF ou chariot à engrenage SHP.
- Livré prêt à monter en caisse plate (capacité de levage jusqu'à 2000 kg).
- Tôles de chariot en acier forte résistance.
- Galets en acier usinées permettant un mouvement régulier.
- Galets compatibles avec tous les types de profilés en I et H.
- Les roulements à billes des roues sont étanches et sans entretien.
- Chaîne de manœuvre galvanisée.
- Pattes anti-chutes et butoirs de caoutchouc.
- Numéro de série sur le châssis.
- Température ambiante admissible -20°C...+50°C.

Anstrich
- Fahrwerksschilder: Pulverbeschichtung, schwarzgrau, RAL 7021.
- Korrosivitätskategorie C3 nach DIN EN ISO 12944-2.

Coating system
- Side plates finish: dark grey RAL 7021 powder coating.
- Corrosivity category C3 in acc. to DIN EN ISO 12944-2.

Couche de revêtement
- Finition des plaques latérales : peinture poudre gris foncé RAL 7021.
- Catégorie de corrosivité C3 selon DIN EN ISO 12944-2.

Optionen
(Mehrpreis)
- Handkette aus Edelstahl .

Options
(Surcharge)
- Stainless steel hand chain.

Options
(Supplément de prix)
- Chaîne de manutention en acier inoxydable.

Auf Anfrage lieferbar
- Flanschbreiten größer als 310 mm.

Available on request
- Wider flanges than 310 mm.

Livrable sur demande
- Brides de plus de 310 mm.

2.2 Auswahltabelle — Selection table — Tableau de sélection

kg	Flansch-breite Flange width Largeur d'aile	Kleinster Kurven-radius Min. radius track curve Rayon de courbe min.	Handkette für 1 m Fahrweg Distance for 1 m of hand chain Chaîne de manœu-vre pour 1 m de mouvement	Kraft an Handkette zum Bewegen des Fahrwerks Effort on hand chain to move trolley Effort sur chaîne de manutention pour bouger le chariot	kg Rollfahr-werk Push trolley Chariot à poussée	Haspel-fahrwerk Geared trolley Chariot à engrenage	?
[kg]	[mm]	[m]	[m]	[N]	[kg]		
250	50-202	1,0	-	-	3,5	-	12
500	50-202 188-310	1,0	-	-	8 10	-	
1000	65-202 188-310	1,5	3,6	36	12 14	14 16	
2000	88-202 188-310	2,0	3,5	60	20 22	22 24	
3000	100-202 188-310	2,0	4,6	55	38 40	42 44	13
5000	114-202 188-310	2,0	4,5	83	59 61	63 65	
7500	124-202 188-310	3,0	4,9	96	100 103	104 107	
10000	124-202 188-310	3,0	4,9	123	116 119	120 123	
12500	124-202 188-310	3,0	4,9	154	-	125 130	
16000	136-202 188-310	3,5	9,5	81	-	215 220	
20000	136-202 188-310	3,5	9,1	102	-	220 228	

2.3 **Abmessungen** **Dimensions** **Dimensions**

250 - 2000 kg

SRF
Rollfahrwerk
Push trolley
Chariot à poussée

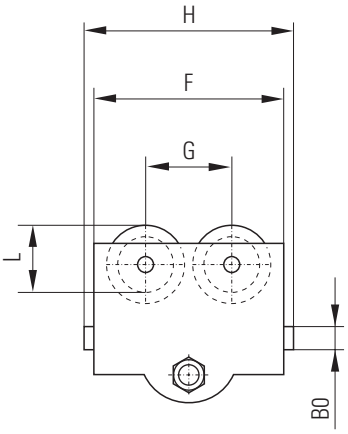

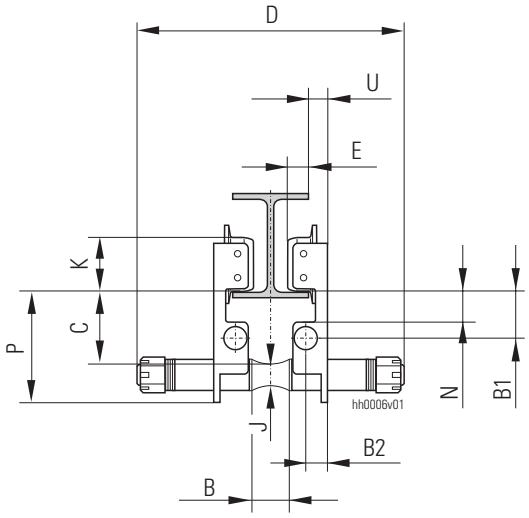

SHP
Haspelfahrwerk
Geared trolley
Chariot à engrenage

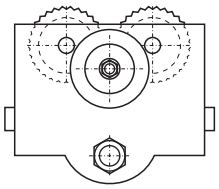

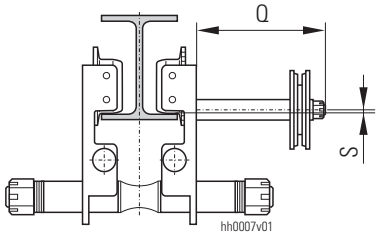

kg	Flansch-breite Flange width Largeur d'aile	Abmessungen Dimensions Dimensions																	
		D	B	B0	B1	B2	C	E	F	G	H	J	K	L	N	P	Q	S	U
[kg]	[mm]	[mm]																	
250	50-202	278	32	18	48	16	60	12,5	173	80	190	15	50	62	30	99	-	-	19
500	50-202 188-310	303 411	32	24	52	20	62	17	186	84	210	20	55	67	34	106	-	4,3	19
1000	65-202 188-310	316 424	39	28	57	25	81	20	225	101	242	24	62	76	38	135	146	5,7	24
2000	88-202 188-310	340 448	42	36	61	28	96	22	272	124	296	30	76	92	38	159	146	3,4	27

3000 - 20000 kg

SRF
Rollfahrwerk
Push trolley
Chariot à poussée

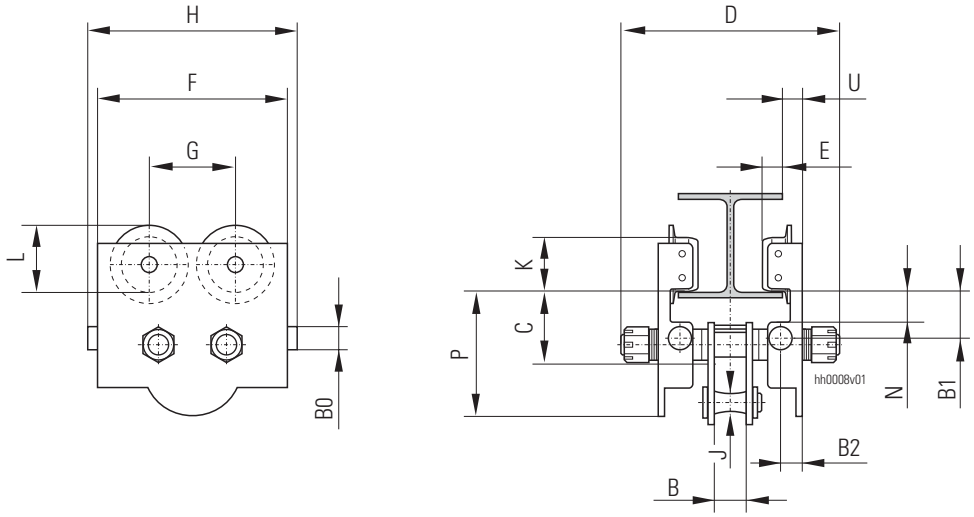

SHP
Haspelfahrwerk
Geared trolley
Chariot à engrenage

kg	Flansch-breite Flange width Largeur d'aile	Abmessungen Dimensions Dimensions																	
		D	B	B0	B1	B2	C	E	F	G	H	J	K	L	N	P	Q	S	U
[kg]	[mm]	[mm]																	
3000	100-202 188-310	356 464	49	44	70	30	140	25	322	144	346	28	96	114	42	192	38	6,5	32
5000	114-202 188-310	325 434	60	48	73	39	161	33	360	158	384	35	108	126	42	226	58	10,8	36
7500	124-202 188-310	394 502	68	50	78	49	176	38	410	185	434	43	130	150	45	247	68	22	45
10000	124-202 188-310	400 508	70	50	76	53	187	39	434	200	458	50	132	155	46	265	67	35	49
12500	124-202 188-310	358 464	70	50	76	53	187	39	442	200	466	50	134	155	45	265	64	35	50
16000	136-202 188-310	416 522	92	50	91	75	283	51	555	272	579	64	168	197	64	390	78	7	77
20000	136-202 188-310	449 551	88	50	93,5	75	278	51	555	272	579	68	175	217	60	390	78	3,5	77

3

Handfahrwerke kurze Bauhöhe

Manual trolleys, short headroom

Chariots manuels hauteur perdue réduite

3.1

Handfahrwerk SIHK

SIHK manual trolley

Chariot manuel SIHK

SIHK

Wie SRF / SHP, jedoch:

- Fahrwerk kurze Bauhöhe, Handkettenzüge SHK oder SHK+ starr befestigt.
- Rollfahrwerk SIHKF nur für 500, 1000, 2000 und 5000 kg Tragfähigkeit erhältlich.
- Haspelfahrwerk SIHKP.
- Einfache Einstellung auf Flanschbreiten bis 305 mm (500 kg max. 203 mm).
- Lieferung fertig montiert.

Same points as SRF / SHP, but:

- Short headroom trolley, SHK or SHK+ hand chain blocks with rigid connection.
- SIHKF push trolley only available for capacities 500, 1000, 2000 and 5000 kg.
- SIHKP geared trolley.
- Trolley adjustable according to beam size up to 305 mm width (500 kg max. 203 mm).
- Delivered ready assembled.

Identique aux spécifications du SRF / SHP, mais :

- Chariot en hauteur perdue réduite, palans manuels à chaîne SHK ou SHK+ à suspension rigide.
- Chariot à poussée SIHKF seulement livrable pour les capacités de levage de 500, 1000, 2000 et 5000 kg.
- Chariot à engrenage SIHKP.
- Chariot réglable en fonction des dimensions de la poutre jusqu'à 305 mm de largeur (500 kg max. 203 mm).
- Livré déjà monté.

Anstrich
- Fahrwerksschilder: Pulverbeschichtung, schwarzgrau, RAL 7021.
- Korrosivitätskategorie C3 nach DIN EN ISO 12944-2.

Coating system
- Side plates finish: dark grey RAL 7021 powder coating.
- Corrosivity category C3 in acc. to DIN EN ISO 12944-2.

Couche de revêtement
- Finition des plaques latérales : peinture poudre gris foncé RAL 7021.
- Catégorie de corrosivité C3 selon DIN EN ISO 12944-2.

Optionen
(Mehrpreis)
- Handkette aus Edelstahl .
- Hakengeschirr/Hakenflasche aus Edelstahl.

Options
(Surcharge)
- Stainless steel hand chain.
- Stainless steel hook block.

Options
(Supplément de prix)
- Chaîne de manutention en acier inoxydable.
- Moufle en acier inoxydable.

Auf Anfrage lieferbar
- Flanschbreiten größer als 305 mm.
- Korrosivitätskategorie C5.

Available on request
- Wider flanges than 305 mm.
- Corrosivity category C5.

Livrable sur demande
- Brides de plus de 305 mm.
- Catégorie de corrosivité C5.

3.2 **Auswahltabelle** **Selection table** **Tableau de sélection**

kg	Flansch-breite Flange width Largeur d'aile	Stränge Falls Brins	Handkette für 1 m Fahrweg Distance for 1 m of hand chain Chaîne de manœuvre pour 1 m de mouvement	Kraft an Handkette zum Bewegen des Fahrwerks Effort on hand chain to move trolley Effort sur chaîne de manutention pour bouger le chariot	kg Rollfahrwerk Push trolley Chariot à poussée	Haspelfahrwerk Geared trolley Chariot à engrenage	?
[kg]	[mm]		[m]	[N]	[kg]		
500	50-203	1	3,48	21	17,5	21	16
1000	64-305	1	3,44	35	26	29	
1500	74-305	1	3,38	49	-	39	
2000	88-305	1	3,33	61	48	52	
3000	100-305	1	4,44	55	-	69	
5000	114-305	2	4,44	83	92	96	17
7500	124-305	3	4,88	92	-	141	17
10000	124-305	4	4,88	123	-	159	
12500	124-305	5	4,72	143	-	265	
16000	136-305	2 x 3	9,17	84	-	291	18
20000	136-305	2 x 4	8,85	105	-	361	

3.3 **Abmessungen** **Dimensions** **Dimensions**

500 - 3000 kg

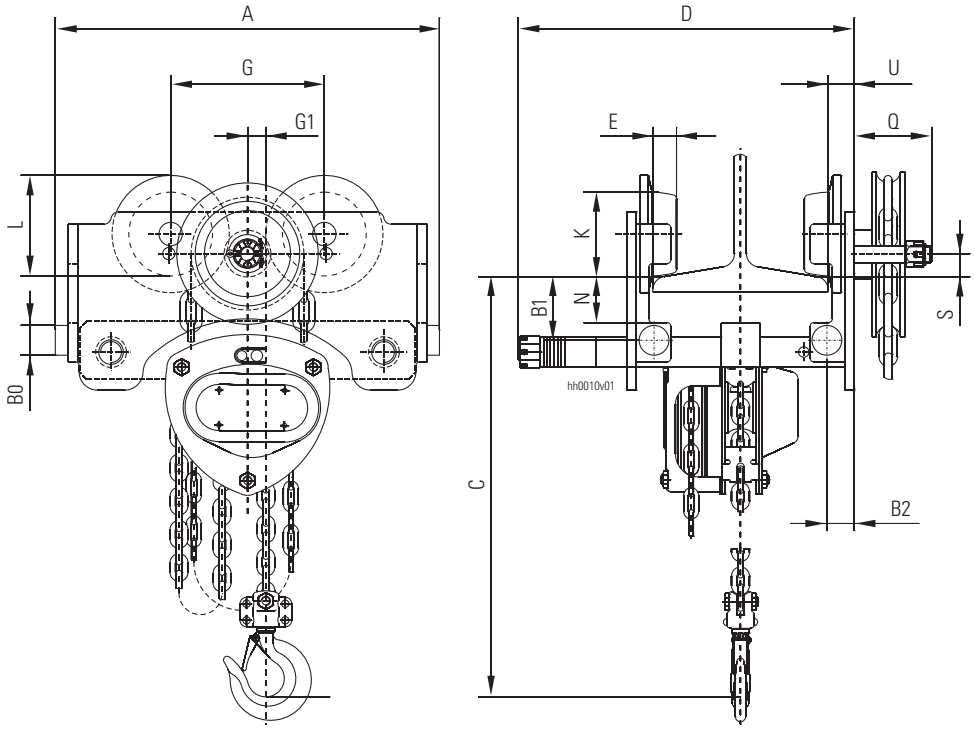

kg	Flansch-breite Flange width Largeur d'aile	Stränge Falls Brins	Abmessungen Dimensions Dimensions														
			C	A	B0	B1	B2	D	E	G	G1	K	L	N	Q	S	U
[kg]	[mm]		[mm]														
500	50-203	1	299	258	24	43	17	265	18	100	19	55	67	29	57	9	18
1000	64-305	1	331	292	28	54	20	380	20	125	19	68	82	37	57	9	21
1500	74-305	1	383	319	28	54,5	21,5	383	20	130	19	74	88	38	57	18	21
2000	88-305	1	424	358	36	55,5	23,5	383	20	135	19	80	94	38	61	18	21
3000	100-305	1	486	434	44	58	25	400	20	158	19	100	115	40	61	8	21

5000 kg

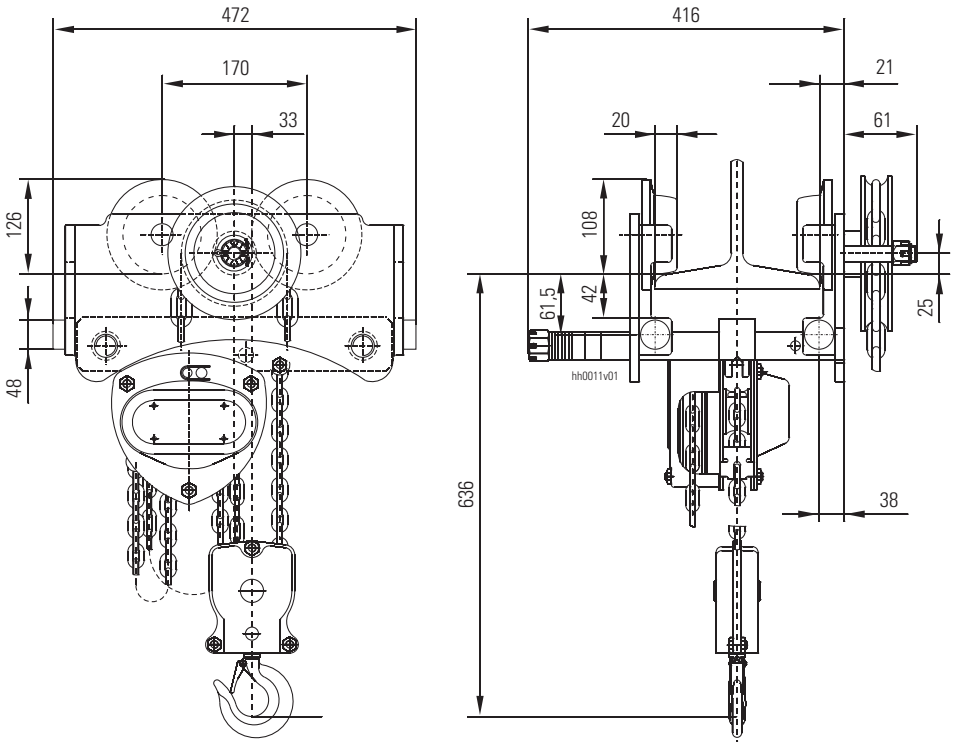

7500 - 12500 kg

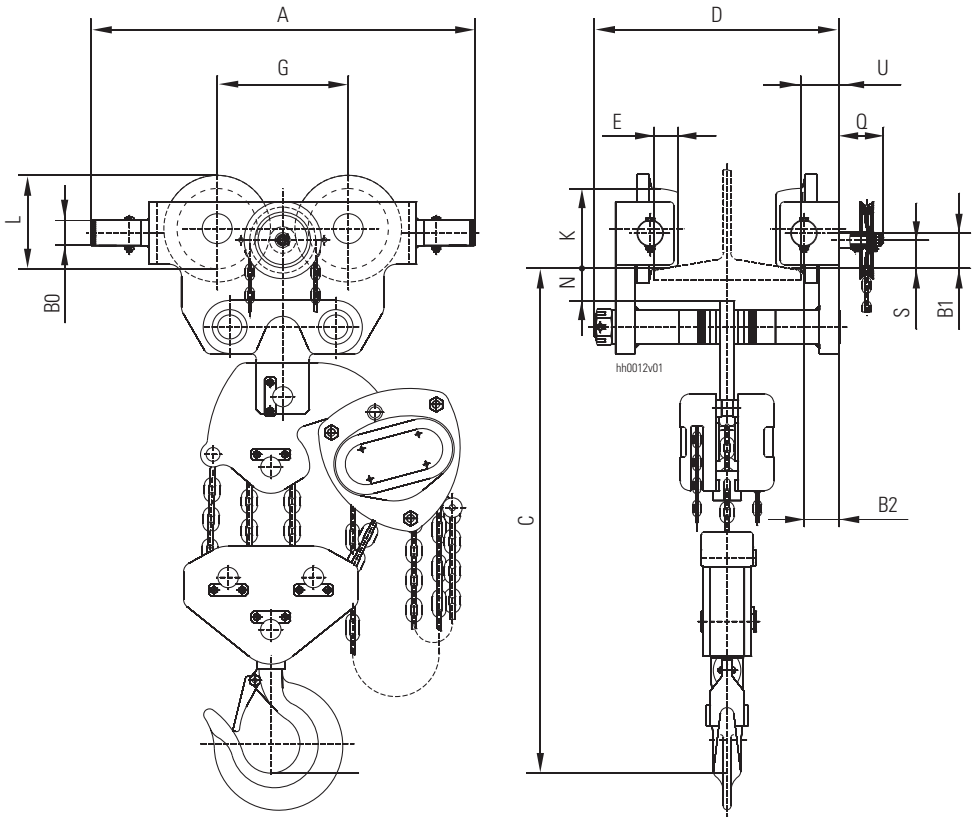

kg	Flansch-breite Flange width Largeur d'aile	Stränge Falls Brins	Abmessungen Dimensions Dimensions														
			C	A	B0	B1	B2	D	E	G	G1	K	L	N	Q	S	U
[kg]	[mm]		[mm]														
7500	124-305	3	760	624	50	75	39	452	40	190	0	130	153	45	66	20	44
10000	124-305	4	780	640	50	68	45	439	41	200	0	134	155	45	66	35	46
12500	124-305	5	850	668	50	75	45	443	44	200	0	150	170	50	66	26	46

16000 - 20000 kg

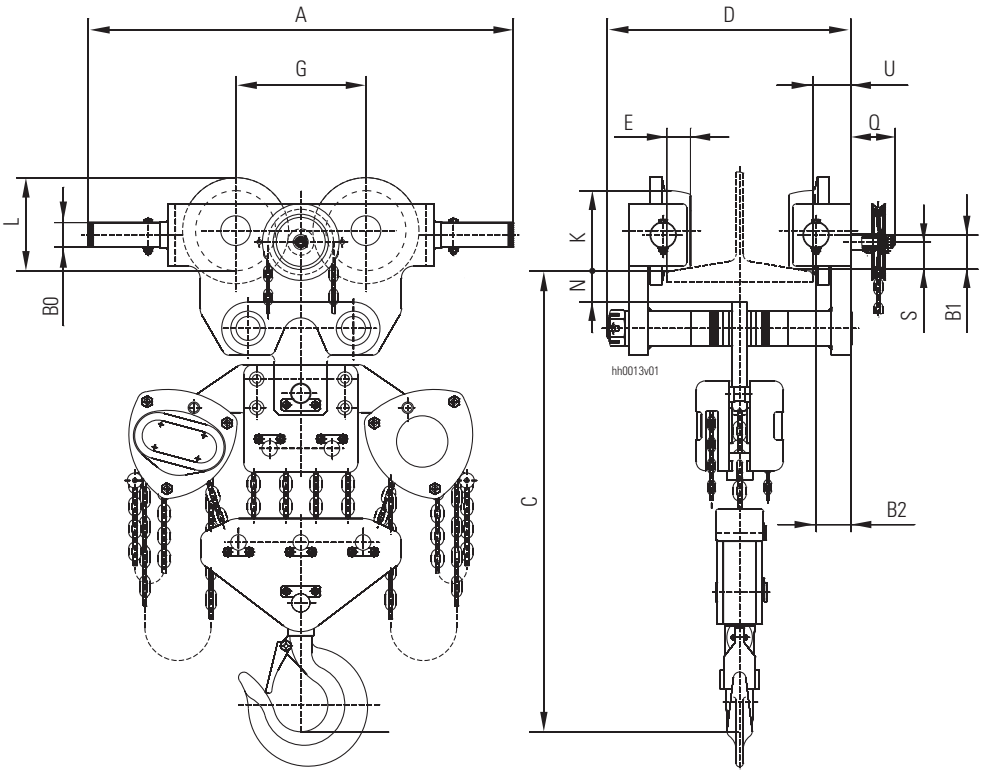

kg	Flansch-breite Flange width Largeur d'aile	Stränge Falls Brins	Abmessungen Dimensions Dimensions														
			C	A	B0	B1	B2	D	E	G	G1	K	L	N	Q	S	U
[kg]	[mm]		[mm]														
16000	136-305	2 x 3	930	791	50	78	60	508	53	272	0	166	196	50	92	8	76
20000	136-305	2 x 4	965	891	50	84	72	508	54	272	0	172	198	58	92	5	75

4

SLP

Hebelzug SLP

- Verchromte Stahlkonstruktion.
- Das verstärkte Gehäuse umschließt und schützt die Mechanik.
- Ideal geeignet für Montage-, Wartungs- und Inspektionsarbeiten.
- 360° drehbarer Hebel mit Gummigriff.
- Hochfeste Lastkette aus legiertem Stahl Grad 80, korrosionsgeschützt durch Verzinkung.
- Haken nach ISO aus legiertem Stahl, wärmevergütet, mit Hakensicherung und Kontrollpunkten ausgestattet.
- Voll gekapselte Bremse schützt vor Schmutz.
- Die Bremse in Weston-Bauart mit Doppelklinke hat zwei Reibscheiben mit 4 Bremsflächen.
- Freilauf der Hubmechanik bei unbeladenem Hebelzug möglich.
- Seriennummer auf dem Rahmen.
- Zulässige Umgebungstemperatur -20°C...+50°C.

SLP lever puller

- Steel construction with chrome finish.
- The reinforced cover houses and protects the mechanism.
- Ideal for construction, maintenance, service …
- 360° handle rotation and rubber grip.
- High strength, grade 80 alloy steel load chain with galvanised finish for corrosion resistance.
- ISO hooks in alloy steel, heat treated and equipped with hook latches and inspection points.
- Totally enclosed brake provides protection against dirt.
- Dual pawl Weston-style brake with two friction discs provides 4 braking surfaces.
- The lifting mechanism can be released when unloaded.
- Serial number on the frame.
- Permissible ambient temperature -20°C...+50°C.

Palan à levier SLP

- Construction en acier chromé.
- Carter renforcé protégeant efficacement les mécanismes.
- Idéal pour les opérations de construction, entretien, réparation …
- Rotation du levier sur 360° et poignée en caoutchouc.
- Chaîne de levage en acier allié grade 80 hautes résistances avec finition galvanisée pour la résistance à la corrosion.
- Crochets supérieurs et inférieurs en acier allié traités avec linguets de sécurité.
- Frein sous carter pour protection contre la poussière.
- Le frein de type Weston présente deux disques qui offrent quatre surfaces de freinage.
- Débrayage de la chaîne sans charge.
- Numéro de série sur le châssis.
- Température ambiante admissible -20°C...+50°C.

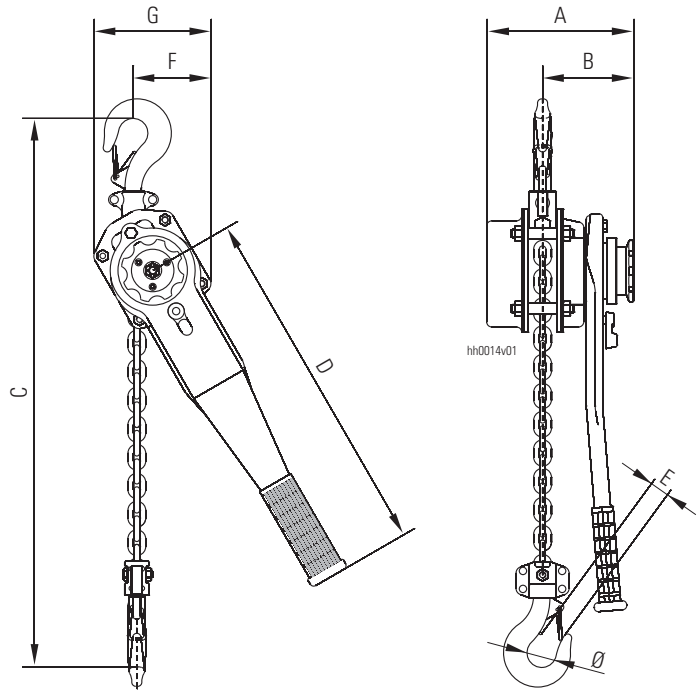

kg	Stränge Falls Brins	Hubhöhe Lifting height Hauteur de levage			C	A	B	D	E	F	G	Ø	kg
[kg]		[m]	[mm]	[kg/m]		[mm]							[kg]
250	1	1,5	4 x 12	0,64	245	92	71	168	21	50	70	31	2,1
750	1	1,5	6 x 18	0,78	310	149	89	284	22	85	128	37	6,2
1500	1	1,5	7 x 21	1,39	385	171	102	385	31	130	145	45	9,5
3000	1	1,5	10 x 30	2,17	460	204	114	418	39	150	203	55	20,2

5

SK

Trägerklemme SK

- Variable Klemmbacken zur Montage an eine breite Auswahl von I- und H-Trägern.
- Eingebauter Aufhängebolzen ermöglicht kurze Bauhöhe.
- Leichte Installation und Einstellung per Hand.
- Arretierung durch Sicherheitsschraube.
- Bietet einen vorübergehenden oder dauerhaften Montagepunkt für Hebezeuge oder Hebelzüge mit Hakenaufhängung.
- Die Konstruktion minimiert die auf den Träger wirkende Belastung.
- Zulässige Umgebungstemperatur -20°C...+50°C.

SK beam clamp

- Versatile jaws designed to mount on a wide range of I and H beams.
- Built-in suspension bar allows for low headroom.
- Easily installed and adjusted by hand.
- Locking safety screw.
- Provides temporary or permanent mounting point for hook mounted hoists or lever pullers.
- Designed to minimize stress applied to beam.
- Permissible ambient temperature -20°C...+50°C.

Pince à profilés SK

- Mâchoires polyvalentes conçues pour s'adapter sur des profilés en I et H de dimensions variées.
- Barre de suspension incorporée permettant une hauteur réduite.
- Facilité d'installation et de réglage manuellement.
- Vis de blocage de sécurité.
- Point de fixation provisoire ou permanent pour les palans ou treuils à levier fixés sur crochet.
- Conçu pour minimiser l'effort exercé sur le profilé.
- Température ambiante admissible -20°C...+50°C.

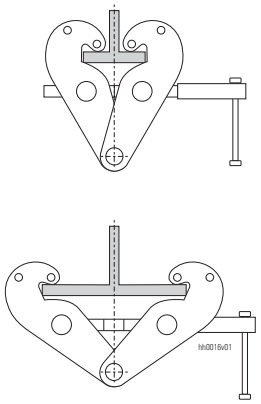

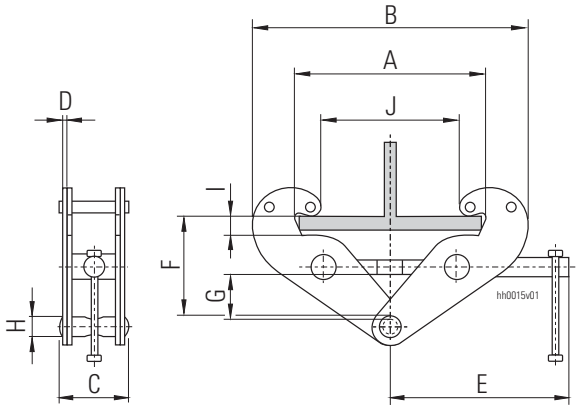

kg	Flanschbreite Flange width Largeur d'aile	A	B min-max	C	D	E	F min-max	G min	H	I	J	kg
[kg]	[mm]	[mm]										[kg]
1000	75-230	271	180-362	68	4	220	102-160	25	20	24	185	4,0
2000	75-230	284	180-375	90	6	220	102-160	28	22	24	185	5,0
3000	80-310	310	220-445	105	8	250	207-240	63	24	39	261	9,5
5000	90-310	310	220-455	114	10	250	210-240	57	30	40	251	11,3

6

Explosionsgeschützte Ausführungen	**Explosion-protected versions**	**Excécutions antidéflagrantes**
Die explosionsgeschützten Handhebezeuge sind für gas- oder staubexplosionsgefährdete Bereiche geeignet: Zone 1, 2, 21, 22	The explosions-protected manual hoists are suitable for gas or dust hazardous areas: Zone 1, 2, 21, 22	Les palans manuels antidéflagrants conviennent aux zones dangereuses gaz ou poussières : Zone 1, 2, 21, 22
Explosionsschutz nach EN/IEC	**Explosion protection to EN/IEC**	**Protection antidéflagrante selon NE/C.E.I.**
Ⓔx II 2G c IIC T4 / II 2G c IIB T4 Ⓔx II 3G c IIC T4 / II 3G c IIB T4	Gas	Gaz
Ⓔx II 2D c T120°C Ⓔx II 3D c T120°C	Staub	Poussière
PTB 14 ATEX D051 PTB 14 ATEX D052	ATEX Registriernummern	ATEX registration numbers	Numéros d'enregistrement ATEX
	Zulässige Umgebungstemperatur -20°C...+60°C.	Permissible ambient temperature -20°C...+60°C.	Température ambiante admissible -20°C...+60°C.

6.1

SHKex

Handkettenzug SHKex	**SHKex hand chain block**	**Palan manuel à chaîne SHKex**
Wie SHK, sowie zusätzlich: • Rutschkupplung (Überlastsicherung). • Handkette aus Edelstahl (316L). • Haken kupferbeschichtet (20-30 µm). • Außenabmessungen wie SHK (siehe Seite 4).	Same points as SHK, plus: • Slipping clutch (acting as overload device). • Stainless steel hand chain (316L). • Copper coated hooks (20-30 µm). • Outline dimensions same as SHK (see page 4).	Identique aux spécifications du SHK, plus : • Limiteur de charge. • Chaîne de manœuvre en acier inoxydable (316L). • Crochets plaqués cuivre (20-30 µm). • Dimensions extérieures comme pour SHK (voir page 4).
Anstrich • Pulverbeschichtung, weißaluminium RAL 9006. • Korrosivitätskategorie C3 nach DIN EN ISO 12944-2.	**Coating system** • White aluminium RAL 9006 powder coating. • Corrosivity category C3 in acc. to DIN EN ISO 12944-2.	**Couche de revêtement** • Peinture poudre aluminium blanc RAL 9006. • Catégorie de corrosivité C3 selon DIN EN ISO 12944-2.
Optionen (Mehrpreis) • Lastkette aus Edelstahl . • Hakengeschirr/Hakenflasche aus Edelstahl. • Kettenspeicher.	**Options** (Surcharge) • Stainless steel load chain. • Stainless steel hook block. • Chain collector.	**Options** (Supplément de prix) • Chaîne de levage en acier inoxydable. • Moufle en acier inoxydable. • Bac à chaîne.

6.2

SRFex / SHPex

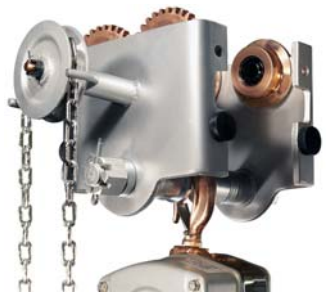

Handfahrwerk SRFex / SHPex

Wie SRF / SHP, sowie zusätzlich:

- Laufrollen kupferbeschichtet (20-30 µm).
- Handkette aus Edelstahl.
- Außenabmessungen wie SRF/SHP (siehe Seite 10).

Anstrich

- Pulverbeschichtung, weißaluminium RAL 9006.
- Korrosivitätskategorie C3 nach DIN EN ISO 12944-2.

SRFex / SHPex manual trolley

Same points as SRF / SHP, plus:

- Copper coated wheels (20-30 µm).
- Stainless steel hand chain.
- Outline dimensions same as SRF/SHP (see page 10).

Coating system

- White aluminium RAL 9006 powder coating.
- Corrosivity category C3 in acc. to DIN EN ISO 12944-2.

Chariot manuel SRFex / SHPex

Identique aux spécifications du SRF / SHP, plus :

- Galets plaquées cuivre (20-30 µm).
- Chaîne de manœuvre en acier inoxydable.
- Dimensions extérieures comme pour SRF/SHP (voir page 10).

Couche de revêtement

- Peinture poudre aluminium blanc RAL 9006.
- Catégorie de corrosivité C3 selon DIN EN ISO 12944-2.

6.3

SIHKex

Handfahrwerk SIHKex

Wie SIHKP, sowie zusätzlich:

- Laufrollen kupferbeschichtet (20-30 µm).
- Handkette aus Edelstahl.
- Außenabmessungen wie SIHKP (siehe Seite 14).

Anstrich

- Pulverbeschichtung, weißaluminium RAL 9006.
- Korrosivitätskategorie C3 nach DIN EN ISO 12944-2.

SIHKex manual trolley

Same points as SIHKP, plus:

- Copper coated wheels (20-30 µm).
- Stainless steel hand chain.
- Outline dimensions same as SIHKP (see page 14).

Coating system

- White aluminium RAL 9006 powder coating.
- Corrosivity category C3 in acc. to DIN EN ISO 12944-2.

Chariot manuel SIHKex

Identique aux spécifications du SIHKP, plus :

- Galets plaquées cuivre (20-30 µm).
- Chaîne de manœuvre en acier inoxydable.
- Dimensions extérieures comme pour SIHKP (voir page 14).

Couche de revêtement

- Peinture poudre aluminium blanc RAL 9006.
- Catégorie de corrosivité C3 selon DIN EN ISO 12944-2.

Printed in Germany Sach-Nr. 990 246 0 F-PI-1.3-DE/EN/FR-07.16-v

Subsidiaries

China
Shanghai
Tel +86 21 66083737
Fax +86 21 66083015
infochina@stahlcranes.com

India
Chennai
Tel +91 44 43523955
Fax +91 44 43523957
infoindia@stahlcranes.com

Spain
Madrid
Tel +34 91 4840865
Fax +34 91 4905143
infospain@stahlcranes.com

France
Paris
Tel +33 1 39985060
Fax +33 1 34111818
infofrance@stahlcranes.com

Portugal
Lisbon
Tel +351 21 4447160
Fax +351 21 4447169
ferrometal@ferrometal.com

United Arab Emirates
Dubai
Tel +971 4 8053700
Fax +971 4 8053701
infouae@stahlcranes.com

Great Britain
Warwickshire
Tel +44 1675 437 280
Fax +44 1675 437 281
infouk@stahlcranes.com

Singapore
Singapore
Tel +65 6268 9228
Fax +65 6268 9618
infosingapore@stahlcranes.com

USA
Charleston, SC
Tel +1 843 7671951
Fax +1 843 7674366
infous@stahlcranes.com

Sales partners

You will find the addresses of over 140 sales partners on the Internet at www.stahlcranes.com under contact.

Presented by

➔ www.stahlcranes.com

STAHL CraneSystems GmbH
Daimlerstr. 6, 74653 Künzelsau, Germany
Tel +49 7940 128-0, Fax +49 7940 55665
marketing.scs@stahlcranes.com

Partner of Experts

STAHL CraneSystems®